取付ブラケット

仕　様

型　番	WH-6N
設置条件	屋内外（壁面）
用途	VCHO-15S を壁面に取り付ける為のブラケットです。
最大搭載質量	15Kg
主な材質	アルミ合金（ADC-12、 A6063）
外観	アイボリー塗装
質量	1.4kg（本体のみ）
付属品	取付用ネジ M6×16 六角ボルト　2 本、 取扱説明書

※本仕様書は改良のため予告無く変更する場合があります。
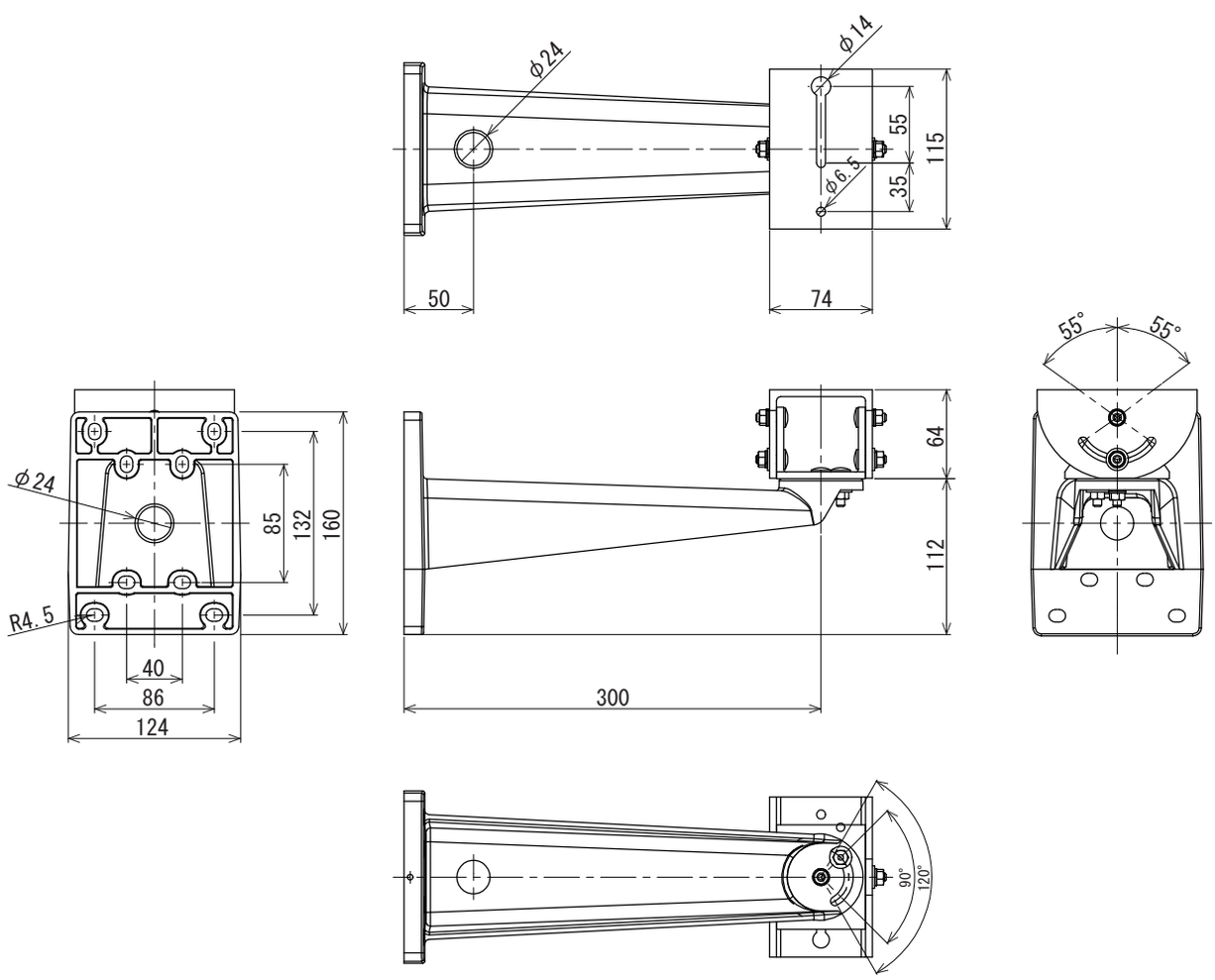
外形寸法図（mm）